Libretto d'istruzioni
Instruction booklet
Notice d'emploi et d'entretien
Betriebsanleitung
Manual de instrucciones
Manual de instruções
Gebruiksaanwijzing
Brugervejledning
Instrukcja obsługi
Használati utasítás
Uživatelská příručka
Manual de instrucţiuni
Upute za uporabu
Kullanım kılavuzu
Εγχειρίδιο οδηγιών
Инструкции по эксплуатации
كتيب التعليمات
说明书

VORTICE

# C5 0.5

**Regolatore di velocità a 5 posizioni - 5 position speed controller**
**Régulateur de vitesse à 5 positions - Drehzahlregler mit 5 Stufen**
**Regulador de velocidad con 5 posiciones - Regulador de velocidade com 5 posições**
**Snelheidsregelaar met 5 posities - Hastighedsregulator med 5 indstillinger**
**Regulator prędkości 5-pozycyjny - 5 állásos sebességszabályozó**
**Regulátor rychlosti s 5 polohami - Dispozitiv de reglare a vitezei cu 5 poziţii**
**Regulator brzine s 5 radnih - 5 konumlu hız regülatörü**
**Ρυθμιστής ταχύτητας 5 θέσεων - 5-позиционный регулятор скорости**
**منظم بـ 5 سرعات - 五档调速器**

CE

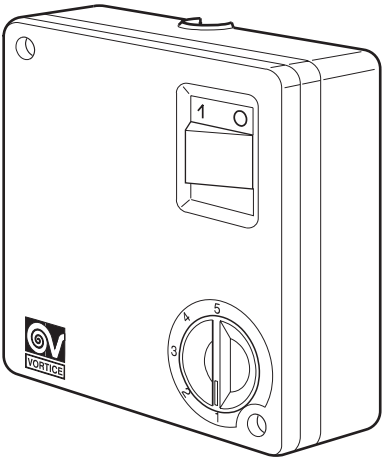


MADE IN ITALY COD. 5.371.084.177 16/03/2005

VORTICE LIMITED
Beeches House - Eastern Avenue
Burton on Trent
DE13 0BB
Tel. (+44) 1283-492949
Fax (+44) 1283-544121
UNITED KINGDOM

VORTICE FRANCE
72 Rue Baratte-Cholet
94106 Saint Maur Cedex
Tel. (+33) 1-55.12.50.00
Fax (+33) 1-55.12.50.01
FRANCE

VORTICE ELETTROSOCIALI S.p.A.
Strada Cerca, 2 - frazione di Zoate
20067 TRIBIANO (MI)
Tel. (+39) 02-90.69.91
Fax (+39) 02-90.64.625
ITALIA

*Prima di installare e collegare il prodotto, leggere attentamente queste istruzioni. Vortice non può essere considerata responsabile per eventuali danni a persone o cose causate dalla non applicazione di quanto contenuto nel libretto. Seguire tutte le istruzioni per assicurare la sua durata e la sua affidabilità elettrica e meccanica. Conservare sempre questo libretto istruzioni.*

## Indice IT


Descrizione ed impiego . . . . . 7
Attenzione - Avvertenza . . . . . 7
Installazione . . . . . 25
Pulizia / Manutenzione . . . . . 29


*Read these instructions carefully before installing and connecting the appliance. Vortice cannot assume any responsibility for damage to property or personal injury resulting from failure to follow the instructions given in this booklet. Following these instructions will ensure a long service life and overall electrical and mechanical reliability. Keep this instruction booklet in a safe place.*

## Table of contents EN


Description and operation . . . . . 8
Warning - Caution . . . . . 8
Installation . . . . . 25
Cleaning/ Maintenance . . . . . 29


*Avant d'installer et de brancher le produit, lire attentivement ces instructions. Vortice ne pourra pas être tenue pour responsable des dommages éventuels causés aux personnes ou aux choses, en cas d'une application incorrecte des consignes mentionnées dans ce livret. Le respect de toutes les instructions reportées dans ce livret garantira une longue durée de vie ainsi que la fiabilité électrique et mécanique de cet appareil. Conserver toujours ce livret d'instructions*

## Index FR


Description et mode d'emploi . . . . . 9
Attention - Avertissement . . . . . 9
Installation . . . . . 25
Nettoyage/Entretien . . . . . 29


*Vor Installation und Anschluss dieses Gerätes ist diese Anleitung aufmerksam durchzulesen. Vortice kann nicht für Personen- oder Sachschäden zur Verantwortung gezogen werden, die auf eine Nichtbeachtung der Hinweise in dieser Betriebsanleitung zurückzuführen sind. Befolgen Sie alle Anweisungen, um eine lange Lebensdauer sowie die elektrische und mechanische Zuverlässigkeit des Gerätes zu gewährleisten. Diese Betriebsanleitung ist gut aufzubewahren.*

## Inhaltsverzeichnis DE


Beschreibung und Gebrauch . . . . . 10
Achtung - Wichtiger Hinweis . . . . . 10
Installation . . . . . 25
Reinigung / Wartung . . . . . 29


*Antes de instalar y conectar el producto, leer atentamente estas instrucciones. Vortice no se hace responsable de los eventuales daños ocasionados a personas o cosas como resultado del incumplimiento de las indicaciones de este manual. Seguir estas instrucciones para asegurar la duración y fiabilidad eléctrica y mecánica del aparato. Conservar siempre este manual de instrucciones.*

## Índice ES


Descripción y uso . . . . . 11
Atención - Advertencia . . . . . 11
Instalación . . . . . 25
Limpieza y Mantenimiento . . . . . 29

*Antes de instalar e ligar o produto, leia atentamente estas instruções. A Vortice não pode ser considerada responsável por eventuais danos a pessoas ou objectos causados pela inobservância das instruções fornecidas neste manual. Siga todas as instruções por forma a garantir a durabilidade e segurança eléctrica e mecânica do produto. Conserve sempre este manual de instruções.*

## Índice PT


Descrição e utilização . . . . . 12
Atenção - Advertência. . . . . 12
Instalação . . . . . 25
Limpeza/ Manutenção. . . . . 29


*Lees deze handleiding aandachtig door alvorens het product te plaatsen en aan te sluiten. Vortice kan niet aansprakelijk worden gesteld voor eventuele schade aan personen of zaken, ontstaan als gevolg van het niet in acht nemen van de aanwijzingen in dit boekje. Volg de instructies nauwkeurig op, dat bevordert de levensduur en de betrouwbaarheid van de elektrische en mechanische onderdelen. Bewaar dit instructieboekje.*

## Inhoudsopgave NL


Beschrijving en gebruik. . . . . 13
Let op - Waarschuwing . . . . . 13
Installatie . . . . . 25
Reiniging/ onderhoud . . . . . 29


*Før produktet installeres og tilsluttes bør disse anvisninger læses grundigt. Vortice kan ikke betragtes som ansvarlig for eventuelle skader på personer eller ting forårsaget af at disse anvisninger ikke følges. Følg alle instruktionerne for dermed at sikre holdbarheden og den elektriske og mekaniske pålidelighed. Gem derfor altid denne brugsanvisning.*

## Indeks DA


Beskrivelse og brug . . . . . 14
Pas på - Advarsel . . . . . 14
Installation . . . . . 25
Rengøring / Vedligeholdelse . . . . . 29


*Przed zainstalowaniem i podłączeniem urządzenia, należy uważnie zapoznać się z niniejszą instrukcją. Firma Vortice nie będzie ponosić żadnej odpowiedzialności za szkody cielesne lub materialne spowodowane nieprzestrzeganiem niniejszej instrukcji obsługi. Należy postępować zgodnie ze wszystkimi instrukcjami, aby zapewnić trwałość urządzenia oraz niezawodność instalacji elektrycznych i mechanicznych. Należy zachować niniejszą instrukcję na przyszłość.*

## Spis treści PL


Opis i zastosowanie . . . . . 15
Uwaga - Ostrzeżenie . . . . . 15
Instalacja . . . . . 25
Konserwacja / Czyszczenie. . . . . 29


*A termék felszerelése és bekötése előtt figyelmesen olvassa el a használati utasítást. A használati utasítás be nem tartása miatt bekövetkezett személyi és anyagi kárért a Vortice nem felel. Pontosan hajtsunk végre minden utasítást, hogy a berendezés élettartama, valamint elektromos és mechanikus megbízhatósága biztosítva legyen. A jelen használati utasítást gondosan meg kell őrizni.*

## Tartalom HU


Leírás és alkalmazás . . . . . 16
Figyelem - Figyelmeztetés . . . . . 16
Installálás . . . . . 25
Karbantartás / Tisztítás . . . . . 29

*Před instalací a připojením výrobku si pozorně přečtěte tyto pokyny. Podnik Vortice neodpovídá za případná zranění osob nebo poškození věcí způsobené nedodržením pokynů uvedených v této příručce. Dodržujte všechny pokyny; jen tak zajistíte dlouhodobou životnost výrobku a jeho elektrickou i mechanickou spolehlivost. Tento návod k použití si proto uschovejte.*

## Obsah CS


Popis a použití . . . . . 17
Pozor - Upozornění. . . . . 17
Instalace. . . . . 25
Čištění / Údržba . . . . . 29


*Înainte de a instala şi de a conecta produsul, citiţi cu atenţie aceste instrucţiuni. Firma Vortice nu poate fi considerată responsabilă pentru eventualele pagube aduse persoanelor sau bunurilor, rezultate din neaplicarea instrucţiunilor din prezentul manual. Urmaţi toate instrucţiunile pentru a asigura durata de viaţă a produsului şi fiabilitatea sa electrică şi mecanică. Păstraţi cu grijă acest manual de instrucţiuni.*

## Cuprins RO


Descriere şi folosire . . . . . 18
Atenţie - Măsuri de precauţie . . . . . 18
Instalare . . . . . 25
Curăţarea / Întreţinerea. . . . . 29


*Prije postavljanja i priključivanja uredaja pažljivo pročitajte ove upute. Tvrtka "Vortice" ne odgovara za štetu nanešenu osobama ili stvarima do koje je došlo uslijed neprimjenjivanja uputa iz ovog priručnika.*

*Jedino se pridržavanjem svih uputa osigurava trajnost te električna i mehanička pouzdanost. Potrebno je brižljivo čuvati ovu knjižicu s uputama.*

## Sadržaj HR


Opis i uporaba . . . . . 19
Pažnja - Upozorenje. . . . . 19
Postavljanje . . . . . 25
Čiščenje / Održavanje. . . . . 29


*Ürünün kurulumunu yapıp bağlamadan önce, bu talimatları dikkatlice okuyunuz. Vortice; bu kitapçıkta belirtilen talimatlara uyulmamasından dolayı meydana gelecek can ve mal kaybına dönük hiç bir sorumluluk kabul etmemektedir. Bu talimatlara uyulması, ürünün uzun servis ömrüne sahip olmasını ve de tüm elektrik ve mekanik aksam güvenilirliğini güvenceye alacaktır. Bu kitaptaki talimatlara her zaman riayet ediniz.*

## İçindekiler TR


Tanımlama ve kullanım . . . . . 20
Dikkat - Önlemler . . . . . 20
Kurulum . . . . . 25
Temizlik / Bakım . . . . . 29


**Πριν εγκαταστήσετε και συνδέσετε το προϊόν, διαβάστε προσεκτικά τις παρούσες οδηγίες. Η Vortice δεν μπορεί να θεωρηθεί υπεύθυνη για ενδεχόμενες ζημιές σε πρόσωπα ή αντικείμενα που οφείλονται στη μη τήρηση των οδηγιών του παρόντος εγχειριδίου. Ακολουθήστε όλες τις οδηγίες για να εξασφαλίσετε μεγάλη διάρκεια ζωής και την ηλεκτρική και μηχανική αξιοπιστία. Φυλάξτε το παρόν εγχειρίδιο οδηγιών.**

## Περιεχόμενα EL


Περιγραφή και χρήση . . . . . 21
Προσοχή - Προειδοποίηση . . . . . 21
Εγκατάσταση . . . . . 25
Καθαρισμός/Συντήρηση. . . . . 29

***Перед монтажом и подключением изделия внимательно прочитайте настоящую инструкцию. Фирма Vortice не может считаться ответственной за ущерб, причиненный здоровью людей или оборудованию, вызванный несоблюдением положений настоящей инструкции. Следуйте всем содержащимся в ней указаниям для обеспечения длительного срока службы и механической и электрической надежности устройства. Сохраняйте настоящую инструкцию.***

## Оглавление RU


Описание изделия и способ его применения . . . . . 22

Требования по собюдению техники безопасности . . . . . 22

Монтаж . . . . . 25

Техобслуживание/ Чистка . . . . . 29


**قبل تركيب و توصيل المنتج، إقرأ بانتباه هذه التعليمات. لا يمكن اعتبار مؤسسة Vortice مسؤولة عن الأضرار التي قد تلحق بالأشخاص أو الأشياء والناجمة عن عدم الأخذ بالتحذيرات والتعليمات المدرجة في هذا الكتيّب. إتبع جميع هذه التعليمات لكي تضمن ديمومة الجهاز وكفاءته الكهربائية والميكانيكية. إحتفظ دائماً بهذا الكتيّب.**

## المحتويات AR


الوصف والاستخدام..... 23

تنبيه ـ تحذير..... 23

التركيب..... 25

الصيانة \ التنظيف ..... 29


安装和连接产品前，请先仔细阅读本指示手册。

**Vortice**对于不遵守本指示手册中的规定使用本设备而造成的人员伤害或物质损失概不负责。

请遵守手册中的所有指示执行，以保证设备电器及机械部件的寿命和可靠性。

请妥善保管本指示手册。

## 目录 ZH


说明及用途 ..... 24

注意 – 警告 ..... 24

安装 ..... 25

保养/清洁 ..... 29

# DESCRIZIONE ED IMPIEGO

ITALIANO

Regolatore di velocità a 5 posizioni per prodotti Vortice. Non adatto per prodotti con timer, automatici, automatici timer e con apertura a cordicella.
E' trasformabile ad incasso mediante il Kit SCB5 (cod. 22483).

# ATTENZIONE - AVVERTENZA

**Attenzione: questo simbolo indica precauzioni per evitare danni all'utente**

- Non usare questo prodotto per una funzione differente da quella esposta in questo libretto.
- Dopo aver tolto il prodotto dal suo imballo, assicurarsi della sua integrità: nel dubbio rivolgersi subito a persona professionalmente qualificata o ad un Centro Assistenza Tecnica autorizzato Vortice. Non lasciare le parti dell'imballo alla portata di bambini o incapaci.
- L'uso di qualsiasi apparecchio elettrico comporta l'osservanza di alcune regole fondamentali, tra le quali: a) non deve essere toccato con mani bagnate o umide; b) non deve essere toccato a piedi nudi; c) non deve essere usato da bambini od incapaci.
- Riporre l'apparecchio, lontano da bambini ed incapaci, nel momento in cui si decide di scollegarlo dalla rete elettrica e di non utilizzarlo più.
- Non utilizzare l'apparecchio in presenza di sostanze o vapori infiammabili come alcool, insetticidi, benzina, ecc.

**Avvertenza: questo simbolo indica precauzioni per evitare inconvenienti al prodotto**

- Non apportare modifiche di alcun genere al prodotto.
- Non lasciare l'apparecchio esposto ad agenti atmosferici (pioggia, sole, ecc.).

- Verificare periodicamente l'integrità dell'apparecchio. In caso d'imperfezioni, non utilizzare l'apparecchio e contattare subito un Centro di Assistenza Tecnica autorizzato Vortice.
- In caso di cattivo funzionamento e/o guasto dell'apparecchio, rivolgersi subito ad un Centro di Assistenza Tecnica autorizzato Vortice e richiedere, per l'eventuale riparazione, l'uso di ricambi originali Vortice.
- Se l'apparecchio cade o riceve forti colpi farlo verificare subito presso un Centro di Assistenza Tecnica autorizzato Vortice.

- L'installazione deve essere effettuata da parte di personale professionalmente qualificato.
- L'impianto elettrico a cui è collegato il prodotto deve essere conforme alle norme vigenti.
- L'apparecchio non necessita di collegamento ad una presa con impianto di messa a terra, in quanto è costruito a doppio isolamento.
- Collegare l'apparecchio alla rete di alimentazione/presa elettrica solo se la portata dell'impianto/presa è adeguata alla sua potenza massima. In caso contrario rivolgersi subito a personale professionalmente qualificato.
- Per l'installazione occorre prevedere un interruttore onnipolare con distanza di apertura dei contatti uguale o superiore a mm 3.
- Spegnere l'interruttore generale dell'impianto quando: a) si rileva un'anomalia di funzionamento; b) quando si decide di eseguire una manutenzione di pulizia esterna; c) quando si decide di non utilizzare per brevi o lunghi periodi l'apparecchio.
- Carico massimo applicabile 0,5 A.

- Questo simbolo significa che l'operazione deve essere eseguita da personale qualificato.

5-position speed adjuster for Vortice appliances. Not suitable for timer, automatic, automatic timer and cord operated appliances.
Can be converted for fitted installation using Kit SCB5 (cod. 22483).

## WARNING - CAUTION

**Warning: this symbol indicates precautions that must be taken to avoid injury**

- Do not use this appliance for purposes other than the proper purposes described in this manual.
- After removing the appliance from its packaging, ensure that it is complete and undamaged. If in doubt contact a professionally qualified electrician or Vortice*. Do not leave packaging within the reach of children or infirm persons.
- Certain fundamental rules must be observed when using any electrical appliance, including: a) never touch appliances with wet or damp hands; b) never touch appliances while barefoot; c) never allow children or infirm persons to operate appliances unattended.
- Store the appliance out of reach of children and infirm persons after disconnecting it from the power supply.
- Do not operate the appliance in the presence of inflammable vapours (alcohol, insecticides, petrol, etc.).

**Caution: this symbol indicates precautions that must be taken to avoid damaging the appliance.**

- Do not make modifications of any kind to this appliance.
- Do not expose this appliance to the weather (rain, sun, etc.).

- Regularly inspect the appliance for visible defects. If any faults are found, do not operate the appliance; contact Vortice* immediately.
- If the appliance does not function correctly or develops a fault, contact Vortice* immediately. Ensure that only genuine original Vortice spares are used for any repairs.
- Should the appliance be dropped or suffers a heavy blow, have it checked by Vortice* immediately.

- Installation must be carried out by qualified technicians only.
- The electrical system to which the appliance is connected must conform to applicable standards.
- The appliance is double insulated and therefore does not need to be earthed.
- The electrical power supply/socket to which the appliance is to be connected must be able to provide the maximum electrical power required by the appliance. If it cannot do so, arrange for a qualified electrician to make the necessary modifications.
- Use a multi-pole switch with minimum contact gaps of 3 mm or more to install the appliance.
- Switch off the appliance at the installation's main switch: a) if the appliance does not function correctly; b) before cleaning the outside of the appliance, c) if the appliance is not to be used for any length of time.
- Maximum applicable load 0.5 A.

- This symbol indicates that the operation must be carried out by a suitably qualified person.

*(or an authorised Service Centre if you are outside the UK-Ireland territory)

# DESCRIPTION ET MODE D'EMPLOI FRANÇAIS

Régulateur de vitesse electronique pour produits Vortice.
Ne convient pas pour les appareils équipés d' un timer ou de volets automatiques ni pour les appareils avec cordelette.
Il est transformable et peut être encastré au moyen du Kit SCB5 (code 22483)

# ATTENTION - AVERTISSEMENT

**Attention :** **ce symbole indique de prendre quelques précautions pour la sécurité de l'utilisateur**

- Ne pas utiliser cet appareil pour un usage autre que celui décrit dans ce livret.
- Contrôler l'intégrité de l'appareil après l'avoir sorti de son emballage : dans le doute, s'adresser immédiatement à une personne professionnellement qualifiée ou à un Service après-vente agréé Vortice. Placer les éléments de l'emballage hors de la portée des enfants ou des personnes inexpertes.
- L'utilisation de tout appareil électrique implique le respect de quelques règles fondamentales dont, entre autres : a) ne pas le toucher avec les mains mouillées ou humides ; b) ne pas le toucher pieds nus ; c) interdire son utilisation aux enfants et aux personnes inexpertes.
- Ranger l'appareil hors de portée des enfants et des personnes inexpertes après l'avoir débranché du réseau électrique pour ne plus l'utiliser.
- Ne pas utiliser l'appareil en présence de substances ou de vapeurs inflammables telles que l'alcool, les insecticides, l'essence, etc.

**Avertissement :** **ce symbole indique de prendre quelques précautions pour la sécurité du produit**

- Ne modifier l'appareil en aucune façon.
- Ne pas exposer l'appareil aux agents atmosphériques (pluie, soleil, etc.).

- Vérifier périodiquement si l'appareil est en bon état. En cas de défectuosité, ne pas utiliser l'appareil et contacter immédiatement un Service après-vente agréé Vortice.
- En cas de dysfonctionnement et/ou de panne, s'adresser immédiatement à un Service après-vente agréé Vortice et exiger, en cas de réparation, l'emploi de pièces détachées originales Vortice.
- Si l'appareil tombe ou reçoit des coups violents, le faire vérifier immédiatement auprès d'un Service après-vente agréé Vortice.

- L'installation doit être effectuée par des professionnels qualifiés.
- L'installation électrique à laquelle l'appareil est branché doit être conforme aux normes en vigueur.
- Cet appareil n'a pas besoin d'être connecté à une prise de terre car il a été construit avec une double isolation.
- Brancher l'appareil au réseau d'alimentation/à la prise électrique si la puissance de l'installation/de la prise est adaptée à la puissance maximale de l'appareil. Dans le cas contraire, s'adresser immédiatement à un technicien qualifié.
- Pour son installation, prévoir un interrupteur omnipolaire dont la distance d'ouverture des contacts est supérieure ou égale à 3 mm.
- Couper l'interrupteur général de l'installation dans les cas suivants : a) dysfonctionnement ; b) pour procéder à un nettoyage extérieur ; c) lorsque l'appareil n'est pas utilisé pendant une longue période.
- Intensité électrique maximale 0,5 A.

- Ce symbole signifie que l'opération doit être effectuée par du personnel qualifié.

Drehzahlregler mit 5 Stufen für Vortice-Geräte. Nicht geeignet für Produkte mit Zeitschaltuhr, automatische Geräte und automatische Geräte mit Zeitschaltuhr sowie für Geräte mit Kordelzugschalter.
Zum Einbau transformierbar mit Hilfe von Kit SCB5 (Code Nr. 22483).

## ACHTUNG - WICHTIGER HINWEIS

**Achtung: dieses Symbol zeigt Vorsichtsmaßnahmen zum Schutz des Benutzers an**

- Dieses Gerät darf nur für den Verwendungszweck eingesetzt werden, der in der vorliegenden Anleitung angegeben ist.
- Nach dem Auspacken des Gerätes muss dessen Unversehrtheit überprüft werden: im Zweifelsfall unverzüglich qualifiziertes Fachpersonal oder einen Vortice-Vertragshändler aufsuchen. Das Verpackungsmaterial für Kinder und unzurechnungsfähige Personen unzugänglich aufbewahren.
- Beim Einsatz von Elektrogeräten jeder Art müssen einige Grundregeln stets beachtet werden, darunter im einzelnen: a) die Geräte niemals mit nassen oder feuchten Händen berühren; b) die Geräte niemals barfuß berühren; c) die Geräte dürfen nicht durch Kinder oder unzurechnungsfähige Personen benutzt werden.
- Wird das Gerät vom elektrischen Stromnetz getrennt und nicht mehr benutzt, muss es an einem Ort aufbewahrt werden, der für Kinder und unzurechnungsfähige Personen unzugänglich ist.
- Das Gerät nicht in der Nähe entflammbarer Substanzen oder Dämpfe wie Alkohol, Insektizide, Benzin usw. verwenden.

**Wichtiger Hinweis: dieses Symbol zeigt Vorsichtsmaßnahmen zum Schutz des Gerätes an**

- Keine Änderungen am Gerät anbringen.
- Das Gerät keinen Witterungseinflüssen (Regen, Sonneneinstrahlung usw.) aussetzen.

- Den einwandfreien Zustand des Gerätes regelmäßig überprüfen. Bei festgestellten Mängeln das Gerät nicht benutzen und sofort einen Vortice-Vertragshändler aufsuchen.
- Bei Betriebsstörungen und/oder defektem Gerät sofort einen Vortice-Vertragshändler aufsuchen und für eine eventuelle Reparatur die Verwendung von Vortice-Originalersatzteilen verlangen.
- Fällt das Gerät hin oder wurde es starken Stößen ausgesetzt, muss es sofort bei einer von Vortice autorisierten technischen Kundendienststelle überprüft werden.

- Das Gerät darf nur von qualifiziertem Fachpersonal installiert werden.
- Die Elektroanlage, an die das Produkt angeschlossen ist, muss den geltenden Vorschriften entsprechen.
- Das Gerät braucht nicht an eine Steckdose mit Erdungskontakt angeschlossen zu werden, da es mit Doppelisolierung ausgeführt ist.
- Das Gerät nur dann an das Stromnetz anschließen, wenn die Stromfestigkeit der Anlage/Steckdose für die maximale Leistung geeignet ist. Sollte dies nicht der Fall sein, wenden Sie sich sofort an qualifiziertes Fachpersonal.
- Bei der Installation ist ein allpoliger Schalter mit einer Kontaktöffnungsweite von mindestens 3 mm vorzusehen.
- Den Hauptschalter der Anlage in folgenden Fällen ausschalten: a) Auftreten einer Betriebsstörung; b) vor der Durchführung der Außenreinigung des Gerätes; c) wenn das Gerät über einen kurzen oder längeren Zeitraum nicht benutzt wird.
- Max. anwendbare Last 0,5 A.

- Dieses Symbol zeigt an, dass dieser Vorgang nur durch qualifiziertes Fachpersonal ausgeführt werden darf.

# DESCRIPCIÓN Y USO



Regulador de velocidad con 5 posiciones para productos Vortice. No es adecuado para productos con temporizador, automáticos, automáticos con temporizador y con apertura con cuerda.
Empotrable utilizando el Kit SCB5 (cód. 22483).

# ATENCIÓN - ADVERTENCIA

**Atención: este símbolo indica precaución para evitar daños al usuario**

- No emplear este producto con fines distintos a los previstos por este folleto.
- Una vez extraído el producto de su embalaje, comprobar su integridad: en caso de duda, contactar inmediatamente con personal cualificado o con un revendedor autorizado de Vortice. No dejar el embalaje al alcance de niños o personas discapacitadas.
- El empleo de todo tipo de aparato eléctrico comporta el cumplimiento de algunas reglas fundamentales, entre las que destacamos: a) no debe ser tocado con manos mojadas o húmedas; b) no debe ser tocado con pies descalzos; c) no debe ser empleado por niños o personas discapacitadas.
- En el caso en que no se desee volver a utilizar el aparato, hay que desconectarlo de la red eléctrica y colocarlo lejos del alcance de los niños o de las personas discapacitadas.
- No emplear el aparato en presencia de sustancias o vapores inflamables, como alcohol, insecticidas, gasolina, etc.

**Advertencia: este símbolo indica precaución para evitar daños en el producto**

- No modificar el producto.
- No exponer el aparato a los agentes atmosféricos (lluvia, sol, etc.).

- Inspeccionar el aparato para controlar que esté en perfecto estado. Si no lo está, no utilizarlo y ponerse en contacto inmediatamente con un revendedor autorizado de Vortice.
- Si el aparato no funciona correctamente o en caso de avería contactar con Proveedor autorizado de Vortice en caso de reparación, exigir que se utilicen recambios originales Vortice.
- Si el aparato se cae o recibe fuertes golpes, llevarlo inmediatamente a un revendedor autorizado de Vortice para que comprueben su funcionamiento.

- La instalación ha de ser realizada por personal profesional cualificado.
- La instalación eléctrica a la cual está conectado el producto debe ser conforme con las normas vigentes.
- No es necesario conectar el aparato a un enchufe con toma de tierra porque dispone de doble aislamiento.
- Conectar el aparato a la red de alimentación eléctrica sólo si la capacidad de la instalación o la toma es adecuada a su potencia máxima. Si no se dispone de una red con estas características, contactar inmediatamente con personal cualificado.
- En el momento de la instalación hay que prever un interruptor omnipolar con distancia de apertura entre los contactos igual o superior a 3 mm.
- Apagar el interruptor general de la instalación: a) en caso de funcionamiento anómalo; b) antes de limpiar el aparato por fuera; c) si el aparato no va a ser utilizado durante algún tiempo.
- Carga máxima aplicable 0,5 A.

- Este símbolo indica que la operación ha de ser realizada por personal cualificado.

# DESCRIÇÃO E UTILIZAÇÃO



Regulador de velocidade com 5 posições para os produtos Vortice. Não adequado para produtos com temporizador, automáticos, temporizadores automáticos e com abertura através de cordões. Pode ser embutido com o Kit SCB5 (cód. 22483).

# ATENÇÃO - ADVERTÊNCIA

**Atenção: este símbolo indica as precauções a tomar para evitar danos ao utilizador**

- Não use este produto para uma função diferente da especificada no presente manual de instruções.
- Após retirar o produto da embalagem, certifique-se da sua integridade; em caso de dúvida, contacte imediatamente um técnico qualificado ou um Centro de Assistência Técnica autorizado Vortice. Não deixe as peças da embalagem ao alcance das crianças ou de pessoas inaptas.
- A utilização de qualquer aparelho eléctrico implica a observância de algumas regras fundamentais, entre as quais: a) não deve ser tocado com as mãos molhadas ou húmidas; b) não deve ser tocado descalço; c) não deve ser usado por crianças ou pessoas inaptas.
- Quando decidir retirar a ficha da tomada e deixar de utilizar o aparelho, arrume-o fora do alcance das crianças e de pessoas inaptas.
- Não utilize o aparelho na presença de substâncias ou vapores inflamáveis tais como o álcool, insecticidas, gasolina, etc.

**Advertência: este símbolo indica as precauções a tomar para evitar danos ao produto**

- Não efectue quaisquer modificações ao produto.
- Não exponha o aparelho a agentes atmosféricos (chuva, sol, etc.).

- Verifique periodicamente se o aparelho está em bom estado. No caso de qualquer imperfeição, não utilize o aparelho e contacte imediatamente um Centro de Assistência Técnica autorizado Vortice.
- Em caso de mau funcionamento e/ou avaria do aparelho, contacte imediatamente um Centro de Assistência Técnica autorizado Vortice e, no caso de uma eventual reparação, exija o uso de peças sobresselentes originais Vortice.
- Se o aparelho cair ou receber fortes golpes, leve-o imediatamente a um Centro de Assistência Técnica autorizado Vortice.

- A instalação deve ser realizada por pessoal profissionalmente qualificado.
- O sistema eléctrico a que o aparelho está ligado deve estar em conformidade com as normas em vigor.
- O aparelho não requer ligação a uma tomada com ligação à terra porque foi construído com isolamento duplo.
- Ligue o aparelho à rede de alimentação/tomada eléctrica apenas se a capacidade do equipamento/tomada for adequada à sua potência máxima. Caso contrário, contacte imediatamente pessoal profissionalmente qualificado.
- Para a instalação, é necessário um interruptor omnipolar cuja distância de abertura dos contactos seja igual ou superior a 3 mm.
- Desligue o interruptor geral do equipamento quando: a) detectar quaisquer problemas de funcionamento; b) decidir efectuar uma operação de limpeza c) decidir não utilizar o aparelho por períodos curtos e longos.
- Carga máxima aplicável 0,5 A.

- Este símbolo significa que a operação deve ser realizada por pessoal qualificado.

# BESCHRIJVING EN GEBRUIK

NEDERLANDS

Snelheidsregelaar met 5 posities voor Vortice producten. Niet geschikt voor modellen met timer, automatische modellen, automatische modellen met timer en modellen met trekkoord-opening.
In te bouwen met behulp van de Set SCB5 (code 22483).

# LET OP - WAARSCHUWING

**Let op: dit symbool markeert voorzorgsmaatregelen ter voorkoming van risico's voor de gebruiker**

- Gebruik dit product niet voor andere doeleinden dan de in deze handleiding aangegeven toepassingen.
- Controleer na het verpakkingsmateriaal te hebben verwijderd of het product intact is: wend u in geval van twijfel onmiddellijk tot een gekwalificeerd vakman of een erkende Vortice Dealer. Houd het verpakkingsmateriaal buiten het bereik van kinderen of ondeskundigen.
- Bij het gebruik van elektrische apparaten moeten enige basisregels in acht genomen worden en wel: a) raak het apparaat niet aan met vochtige of natte handen; b) raak het apparaat nooit aan als u op blote voeten loopt; c) zorg ervoor dat het apparaat niet wordt gebruikt door kinderen of ondeskundigen.
- Berg het apparaat op buiten bereik van kinderen en ondeskundigen, trek de stekker uit het stopcontact wanneer u besluit om het apparaat niet meer te gebruiken.
- Gebruik het apparaat niet in aanwezigheid van ontvlambare stoffen of dampen zoals alcohol, insecticiden, benzine, enz.

**Waarschuwing: dit symbool markeert voorzorgsmaatregelen ter voorkoming van risico's voor de gebruiker**

- Breng geen veranderingen, van welke aard ook, aan het product aan.
- Stel het apparaat niet bloot aan atmosferische invloeden (regen, zon, enz.).

- Controleer periodiek of het apparaat onbeschadigd is. Ingeval van een defect, het apparaat niet gebruiken en onmiddellijk contact opnemen met een erkende Vortice Dealer.
- Neem in geval van een gebrekkige werking en/of defect onmiddellijk contact op met een erkende Vortice dealer en vraag altijd om gebruik van originele Vortice onderdelen in geval van reparatie.
- Als het apparaat valt of harde klappen krijgt laat het dan meteen nakijken door een erkende Vortice Dealer.

- De installatie dient uitgevoerd te worden door een gekwalificeerd vakman.
- Het elektriciteitsnet waarop het apparaat wordt aangesloten, moet voldoen aan de geldende regelgeving.
- Het apparaat hoeft niet op een geaard stopcontact te worden aangesloten aangezien het dubbel geïsoleerd is.
- Sluit het apparaat alleen op het elektriciteitsnet/de contactdoos aan, indien de stroomsterkte van het elektriciteitsnet/de contactdoos geschikt is voor het maximumvermogen van het apparaat. Is dit niet het geval, raadpleeg dan een vakman.
- Bij de installatie dient u gebruik te maken van een meerpolige schakelaar met een afstand tussen de contactpunten van minstens 3 mm.
- Schakel de hoofdschakelaar uit indien: a) zich een storing voordoet; b) wanneer u besluit de buitenkant van het apparaat schoon te maken; c) wanneer u besluit om het apparaat gedurende een korte of langere periode niet te gebruiken.
- Maximaal bruikbaar vermogen 0,5 A.

- Dit symbool betekent dat de handeling verricht moet worden door een vakman.

# BESKRIVELSE OG BRUG

Hastighedsregulator med 5 indstillinger for Vortice produkter. Ikke egnet til produkter med automatisk timer og med snoråbning.
Kan ændres til forsænkning ved hjælp af Kit SCB5 (kode 22483).

# PAS PÅ - ADVARSEL

**Pas på: Dette symbol angiver forholdsregler, der skal tages for at undgå, at brugeren kommer til skade**

- Brug ikke dette produkt til andet end hvad er angivet i disse anvisninger.
- Når apparatet er taget ud af emballagen, kontrolleres det, at det er intakt. I tvivlstilfælde rettes henvendelse til sagkyndigt personale eller til et autoriseret Vortice servicecenter. Efterlad ikke emballagen indenfor børns rækkevidde.
- Brugen af enhvert elektrisk apparat gør det nødvendigt at overholde visse grundlæggende regler, her i blandt: a) Rør ikke ved apparatet med våde eller fugtige hænder b) Vær ikke barfodet, når apparatet røres. c) Det må ikke benyttes af børn eller andre, der ikke er i stand til at bruge det.
- Anbring apparatet ude af børn rækkevidde, når det frakobles strømforsyningen og ikke længere skal bruges.
- Brug ikke apparatet i nærheden af brandfarlige stoffer eller dampe såsom alkohol, insektdræbende midler, benzin og lignende.

**Advarsel: Dette symbol angiver forholdsregler, der skal tages for at undgå skader på apparatet**

- Foretag ikke ændringer på produktet.
- Udsæt ikke apparatet for vind og vejr (regn, sol osv.).

- Kontrollér regelmæssigt apparatets tilstand. Hvis der findes defekter, må apparatet ikke bruges, og der skal rettes henvendelse til et autoriseret Vortice servicecenter.
- I tilfælde af funktionsfejl og/eller defekter, skal der rettes henvendelse til et autoriseret Vortice servicecenter. Bed altid om originale reservedele fra Vortice, hvis apparatet skal repareres.
- Hvis apparatet falder ned eller bliver stødt, skal det kontrolleres på et autoriseret Vortice servicecenter med det samme.

- Installationen skal foretages af sagkyndigt personale.
- Produktet skal tilsluttes en strømforsyning, som er udført i overensstemmelse med de gældende regler.
- Da apparatet er dobbelt isoleret, er det ikke nødvendigt at slutte det til en stikkontakt med jordforbindelse.
- Forbind kun apparatet til strømforsyningen/stikkontakten, hvis spændingen i anlægget/stikkontakten passer til apparatets maksimale effekt. Hvis det ikke er tilfældet henvend Dem straks til faguddannet personale.
- Til installationen skal der anvendes en multipolær afbryder med en kontaktåbning på mindst 3 mm.
- Sluk for anlæggets hovedafbryder når: a) Der opstår funktionsfejl. b) Det besluttes at rengøre apparatet udvendigt. c) Apparatet ikke skal anvendes i en kortere eller længere periode.
- Maksimal anvendelig belastning 0,5 A.

- Dette symbol betyder, at operationen skal udføres af sagkyndigt personale. Indsæt symbolet med den lille mand.

# OPIS I ZASTOSOWANIE

POLSKI

Regulator prędkości 5-pozycyjny dla produktów Vortice. Regulator nie jest przeznaczony do pracy z urządzeniami wyposażonymi w timer, automatycznymi, automatycznymi z timerem ani otwieranych żyłką.
Regulator można wbudować dzięki zestawowi SCB5 (kod 22483).

# UWAGA - OSTRZEŻENIA

**Uwaga: ten symbol wskazuje na środki ostrożności, jakie pozwolą użytkownikowi uniknąć ewentualnych szkód**

- Produkt należy używać jedynie do celów opisanych w niniejszej instrukcji obsługi.
- Po rozpakowaniu urządzenia, sprawdzić, czy nie jest uszkodzone: w razie wątpliwości, bezzwłocznie zwrócić się do wykwalifikowanej osoby lub do autoryzowanego sprzedawcy Vortice. Nie zostawiać części materiałów z opakowania w zasięgu dzieci lub osób niepełnosprawnych.
- Używając wszelkich urządzeń elektrycznych należy przestrzegać kilku podstawowych zasad, m.in.: a) nie należy dotykać urządzenia mokrymi lub wilgotnymi rękami; b) nie wolno dotykać urządzenia będąc boso; c) urządzenia nie mogą obsługiwać dzieci ani osoby niepełnosprawne.
- Odłożyć urządzenie z dala od dzieci oraz osób niepełnosprawnych, w momencie, gdy zdecyduje się o jego odłączeniu od zasilania oraz o zaprzestaniu użycia.
- Nie używać urządzenia w obecności substancji lub oparów łatwopalnych, np. alkoholu, środków owadobójczych, benzyny, itp.

**Ostrzeżenia: ten symbol wskazuje na środki ostrożności, jakie pozwolą użytkownikowi uniknąć ewentualnych niedogodności związanych z produktem**

- Nie wolno w żaden sposób modyfikować urządzenia.
- Nie narażać urządzenia na działanie warunków atmosferycznych (deszczu, słońca, itp.).

- Okresowo sprawdzać, czy urządzenie nie jest uszkodzone. W razie wykrycia nieprawidłowości, zaprzestać użytkowania urządzenia i bezzwłocznie skontaktować się z autoryzowanym sprzedawcą Vortice.
- W razie wadliwego działania oraz/lub usterek urządzenia, należy bezzwłocznie zwrócić się do autoryzowanego sprzedawcy Vortice i nalegać, w przypadku ewentualnej naprawy, na użycie oryginalnych części zamiennych Vortice.
- W razie upadku urządzenia lub w razie narażenia go na silne uderzenia, należy zlecić kontrolę u autoryzowanego sprzedawcy Vortice.

- Wykonanie instalacji należy zlecić wykwalifikowemu technikowi.
- Instalacja elektryczna, do której będzie podłączone urządzenie musi spełniać wymagania obowiązujących norm.
- Urządzenie nie wymaga podłączenia do gniazdka z uziemieniem, ponieważ jest wyposażone w podwójną izolację.
- Podłączyć urządzenie do sieci / gniazdka elektrycznego jedynie, jeśli moc instalacji/gniazdka jest odpowiednia do mocy maksymalnej urządzenia. W innym przypadku, zwrócić się do wykwalifikowanego technika.
- W czasie instalacji, należy przewidzieć wyłącznik jednobiegunowy o odległości między stykami równej lub większej niż 3 mm.
- Wyłączyć wyłącznik główny instalacji, gdy: a) ujawni się usterka urządzenia; b) przeprowadza się konserwację lub czyszczenie zewnętrzne; c) urządzenie nie będzie użytkowane przez dłuższy lub krótszy okres czasu.
- Maksymalne obciążenie 0,5 A.

- Symbol ten oznacza, ża dana czynność powinna zostać wykonana przez wykwalifikowany personel.

# LEÍRÁS ÉS ALKALMAZÁS

MAGYAR

5 állásos sebességszabályozó Vortice termékekhez. Timeres, automatikus, automatikus timeres és kötél nyílással ellátott termékeknél nem alkalmazható. Az SCB5 (cod 22483) készlettel átalakítható falba süllyesztetté.

# FIGYELEM - FIGYELMEZTETÉS

**Figyelem:** **ez a szimbólum a felhasználó sérülésének elkerülését szolgáló óvintézkedéseket jelöli**

- A terméket ne használjuk a jelen utasításban megjelölttől eltérő célra.
- A csomagolóanyag eltávolítása után győződjünk meg a berendezés épségéről: ha kétségek merülnek fel, forduljunk azonnal felkészült szakemberhez, vagy a hivatalos Vortice Vevőszolgálathoz. A csomagolóanyagot ne hagyjuk gyermekek vagy fogyatékosok számára elérhető helyen.
- Bármilyen elektromos berendezés használata néhány alapvető szabály betartásával kell, hogy történjen, mint például az alábbiak: a) ne érintsük meg a berendezést vizes vagy nedves kézzel ; b) ne érintsük meg mezítláb; c) gyermekek és cselekvőképtelen emberek nem használhatják.
- Ha a berendezést leválasztjuk az elektromos hálózatról, és többet nem használjuk, vigyük gyermekektől és fogyatékosoktól távoli helyre.
- Ne használjuk a berendezést gyúlékony anyagok vagy pára - pl. alkohol, rovarirtók, benzin stb. - jelenlétében.

**Figyelemeztetés:** **ez a szimbólum a termék sérülésének elkerülését szolgáló óvintézkedéseket jelöli**

- Semmilyen módosítást ne hajtsunk végre a terméken.
- Ne tegyük ki a berendezést légköri hatásoknak (eső, nap stb.).

- Rendszeresen ellenőrizzük a berendezés épségét. Sérülés észlelése esetén ne használjuk a berendezést, és azonnal értesítsük a Vortice Műszaki Vevőszolgálatát.
- Rendellenes működés és/vagy meghibásodás esetén azonnal forduljunk a hivatalos Vortice Vevőszolgálathoz, és az esetleges javításnál kérjük, hogy eredeti Vortice alkatrészt használjanak.
- Ha a berendezés leesik, vagy erős ütést szenved, azonnal ellenőriztessük a hivatalos Vortice Vevőszolgálattal.

- A felszerelést felkészült szakember kell, hogy végezze.
- A berendezést az érvényes szabványoknak megfelelő elektromos hálózatba kell bekötni.
- A berendezést nem kell földelt aljzatra csatlakoztatni, mivel kettős szigeteléssel van ellátva.
- A berendezést csak akkor csatlakoztassuk az elektromos hálózatra, ha a hálózat/aljzat teljesítménye megfelel a berendezés maximális teljesítményének. Ellenkező esetben azonnal forduljunk szakemberhez.
- A helyes összeszerelést olyan egypólusú megszakító használatával kell elvégezni, amelynél az érintkezők közötti távolság legalább 3 mm.
- Az alábbi esetekben mindenképpen kapcsoljuk le a berendezés főkapcsolóját: a) működési rendellenességet veszünk észre; b) külső tisztítást kívánunk végrehajtani; c) rövidebb vagy hosszabb ideig nem kívánjuk használni a berendezést.
- A maximálisan alkalmazható terhelés 0,5 A.

- Ez a szimbólum azt jelenti, hogy a műveletet szakember kell, hogy elvégezze.

# POPIS A POUŽITÍ



Regulátor rychlosti s 5 polohami pro výrobky Vortice. Není určen pro výrobky s časovým spínačem, automatické výrobky, výrobky s automatickým časovým spínačem a se zapínáním na šňůrku. Je přestavitelný na zapuštění do zdi pomocí sady SCB5 (kód 22483).

# POZOR - UPOZORNĚNÍ

**Pozor: tento symbol upozorňuje na opatření, která brání zranění uživatele.**

- Tento přístroj nepoužívejte k jinému účelu, než je uvedeno v této příručce.
- Po vybalení přístroje z obalu zkontrolujte jeho úplnost; v případě pochybností se ihned obraťte na kvalifikovaného pracovníka nebo na autorizované technické středisko Vortice. Části obalu nenechávejte v dosahu dětí nebo nesvéprávných osob.
- Používání každého elektrického přístroje vyžaduje dodržování některých základních pravidel, např.: a) přístroje se nedotýkejte vlhkýma nebo mokrýma rukama; b) nedotýkejte se ho bosýma nohama; c) přístroj nesmí používat děti nebo nesvéprávné osoby.
- V okamžiku, kdy se rozhodnete přístroj už nepoužívat a odpojíte ho od elektrické sítě, uložte ho z dosahu dětí a nesvéprávných osob.
- Nepoužívejte přístroj v prostředí s hořlavými látkami nebo výpary, jako alkoholem, insekticidy, benzínem apod.

**Upozornění: tento symbol upozorňuje na opatření, která brání poškození přístroje**

- Přístroj žádným způsobem neupravujte.
- Nevystavujte ho atmosférickým vlivům (dešti, slunci apod.).

- Pravidelně ověřujte celistvost přístroje. Při zjištění závady přístroj nepoužívejte a ihned se obraťte na autorizované servisní středisko Vortice.
- V případě špatného chodu a/nebo poruchy přístroje se ihned obraťte na autorizované servisní středisko Vortice a je-li nutná oprava, požadujte originální náhradní díly Vortice.
- Jestliže přístroj spadne, nebo byl vystaven silnému úderu, nechte ho ihned zkontrolovat v autorizovaném servisním středisku Vortice.

- Instalaci přístroje smí provést pouze odborně kvalifikovaný pracovník.
- Elektrický systém, ke kterému je přístroj připojený, musí být v souladu s platnými normami.

- Přístroj nevyžaduje připojení k zásuvce s uzemňovacím systémem, protože byl vyroben s dvojí izolací.
- Přístroj připojte pouze k takové napájecí síti/elektrické zásuvce, jejichž výkon odpovídá maximálnímu výkonu přístroje. Není-li tomu tak, obraťte se na odborně kvalifikovaného pracovníka.
- K instalaci je nutné použít vícepólový vypínač s minimálním rozevřením kontaktů 3 mm.
- Hlavní vypínač zařízení vypněte, jestliže: a) zjistíte poruchu chodu; b) jestliže chcete vyčistit vnější plochy přístroje; c) jestliže se rozhodnete přístroj po kratší nebo delší dobu nepoužívat.
- Maximální použitelné zatížení 0,5 A.

- Tento symbol znamená, že činnost smí provádět pouze odborně kvalifikovaný pracovník.

# DESCRIERE ŞI FOLOSIRE

Dispozitiv de reglare a vitezei cu 5 poziţii pentru produse Vortice. Aparatul nu este adecvat pentru produse cu timer, automate, automate cu timer şi cu pornire cu ajutorul unui şnur.
Poate fi transformat pentru încastrare prin intermediul kit-ului SCB5 (cod 22483).

# ATENŢIE - MĂSURI DE PRECAUŢIE

**Atenţie:** **acest simbol indică măsuri de precauţie necesare pentru a evita producerea de pagube utilizatorului**

- Nu utilizaţi acest produs în scopuri diferite de cele prezentate în acest manual.
- După ce aţi scos produsul din ambalaj, verificaţi integritatea acestuia: dacă aveţi dubii, adresaţi-vă imediat unei persoane calificate din punct de vedere profesional sau unui dealer autorizat Vortice. Nu lăsaţi părţi ale ambalajului la îndemâna copiilor sau a persoanelor handicapate.
- Folosirea oricărui aparat electric presupune respectarea unor reguli fundamentale, de exemplu: a) nu trebuie atins cu mâinile ude sau umede; b) nu trebuie atins când persoana este desculţă; c) nu trebuie să fie utilizat de copii sau de persoane handicapate.
- Puneţi aparatul într-un loc sigur, astfel încât să nu fie la îndemâna copiilor sau a persoanelor handicapate, în momentul în care hotărâţi să îl deconectaţi de la reţeaua electrică şi să nu îl mai folosiţi.
- Nu utilizaţi aparatul în prezenţa substanţelor sau a vaporilor inflamabili, ca de exemplu alcool, insecticide, benzină etc.

**Măsuri de precauţie:** **acest simbol indică măsuri de precauţie necesare pentru a evita defectarea produsului**

- Nu aduceţi nici un fel de modificare produsului.
- Nu lăsaţi aparatul expus la agenţi atmosferici (ploaie, soare etc.).

- Verificaţi periodic integritatea aparatului. on cazul unor imperfecţiuni, nu utilizaţi aparatul şi contactaţi imediat un dealer autorizat Vortice.
- În cazul unei funcţionari defectuoase şi/sau a unei defectări a aparatului, adresaţi-vă imediat unui dealer autorizat Vortice şi cereţi, pentru eventualele reparaţii, folosirea pieselor de schimb Vortice originale.
- Dacă aparatul cade sau primeşte lovituri puternice, rugaţi să fie verificat imediat de un dealer autorizat Vortice.

- Instalarea aparatului trebuie să fie efectuată de personal calificat din punct de vedere profesional.
- Instalaţia electrică la care e conectat produsul trebuie să fie conformă cu normele în vigoare.
- Aparatul nu are nevoie de conectare la o priză cu legătură la pământ, deoarece e construit cu izolare dublă.
- Conectaţi aparatul la reţeaua de alimentare/priza electrică doar dacă puterea instalaţiei/prizei este adecvată pentru puterea sa maximă. În caz contrar, adresaţi-vă imediat personalului calificat din punct de vedere profesional.
- Pentru instalare trebuie să fie prevăzut un întrerupător omnipolar cu o distanţă de deschidere a contactelor de cel puţin 3 mm.
- Stingeţi întrerupătorul general al instalaţiei când: a) observaţi o anomalie în funcţionare; b) când hotărâţi să efectuaţi o operaţiune de curăţare la exterior; c) când hotărâţi să nu utilizaţi aparatul pe perioade mai scurte sau mai lungi.
- Sarcina maximă aplicabilă 0,5 A.

- Acest simbol înseamnă că operaţiunea trebuie să fie executată de personal calificat.

# OPIS I UPORABA



Regulator brzine s 5 radnih brzina za proizvode Vortice. Nije primjeren za proizvode s timer-om, automatske, automatske s timer-om i s pokretanjem na špagu.
Može se pretvoriti za ugradnju pomoću kit-a SCB5 (kod. 22483).

# PAŽNJA - UPOZORENJE

**Pažnja:** **ovaj simbol označava mjere predostrožnosti u svrhu sprečavanja nanošenja štete korisniku.**

- Ovaj uredjaj se ne smije koristiti u svrhe drugačije od onih navedenih u ovom priručniku.
- Nakon što ste uredjaj izvadili iz omota, provjerite njegovu besprijekornost . . : u slučaju bilo kakve sumnje odmah se obratite Centru Servisne službe tvrtke "Vortice". Ne ostavljajte dijelove omota na dohvat djece ili nemoćnih.
- Uporaba bilo kojeg električnog uredjaja podrazumijeva poštivanje nekoliko temeljnih pravila, medju kojima: a) ne smije se dirati mokrim ili vlažnim rukama; b) ne smije se dirati kad su bose noge; c) ne smiju ga koristiti djeca ili nemoćni.
- Pohranite uredjaj daleko od dohvata djece i nemoćnih u trenutku kada ga se odluči isključiti iz struje i ne koristiti.
- Ne upotrebljavajte uredjaj u blizini zapaljivih tvari ili para (alkohol, insekticidi, benzin, itd.)

**Upozorenje:** **ovaj simbol pokazuje mjere opreznosti u svrhu sprečavanja smetnji na uređaju.**

- Zabranjeno je vršiti bilo kakve preinake na uredjaju.
- Uredjaj ne smije biti izložen atmosferskim čimbenicima (kiša, sunce, itd.).
- Provjeriti s vremena na vrijeme cjelovitost uredjaja. U slučaju neispravnosti, ne koristiti uredjaj i odmah se obratiti ovlaštenom Centru Servisne službe "Vortice".
- U slučaju lošeg rada i/ili kvara, obratiti se odmah ovlaštenom Centru Servisne službe "Vortice" i zatražiti, pri eventualnom popravku, uporabu originalnih dijelova "Vortice".
- Ako uredjaj padne ili zadobije jake udarce neka ga ovlašteni Centar Servisne službe "Vortice" odmah pregleda.
- Montiranje mora izvršiti profesionalno osoblje.
- Električna instalacija na koju je priključen uredjaj mora biti u skladu s propisima na snazi.
- Uredjaj nije potrebno povezati na uticnicu s uzemljenjem jer je izradjen sa duplom izolacijom.
- Spojite uredjaj na mrežni priključak/električnu utičnicu samo ako je domet instalacije/utičnice primjeren njegovoj maksimalnoj snazi.U suprotome obratite se odmah profesionalnom osoblju.
- Za montiranje treba predvidjeti multipolarni prekidač s razdaljinom otvaranja kontakata jednakoj ili višoj od 3 mm.
- Isključiti generalni prekidac uredjaja kada: a) radi neispravno; b) kada se vrši održavanje vanjskim čišćenjem; c) kada se odluci ne koristiti uredjaj na kraće ili duže vrijeme.
- Maksimalno primjenjivo opterećenje 0,5 A.
- Ovaj simbol označava da radnju mora izvršiti profesionalno osoblje.

Vortice ürünleri için 5 konumlu hız regülatörü. Zamanlayıcılı, tam otomatik, otomatik zamanlayıcılı ve kablolu kumanda kontrollü ürünlerle uyumlu değildir.
SCB5 Kiti (kod 22483) ile istenen kuruluma uygun hale getirilebilir.

## DİKKAT - ÖNLEMLER

**Dikkat: bu sembol kullanıcıya dönük yaralanmalardan korunmak için gerekli uyarıları ifade etmektedir**

- Bu ürünü, bu kitapçıkta belirtilen amacın dışında bir nedenle kullanmayınız.
- Ürünü ambalajından çıkarın ve hasar görmemiş olduğundan emin olun: eğer bir kuşkunuz var ise hemen profesyonel birisi veya yetkili bir Vortice Teknik Merkezi ile temasa geçiniz. Ambalaj malzemelerini çocukların ya da deneyimsiz kişilerin erişebileceği yerlerde bırakmayın.
- Herhangi bir elektrikli cihazın kullanımı, belirli temel kurallara uyulmasını gerektirir: a) ıslak ya da nemli ellerle dokunulmamalıdır; b) ıslak çıplak ayakla dokunulmamalıdır; c) çocuklar ya da deneyimsiz kişiler tarafından kullanılmamalıdır.
- Cihaz çalışmıyor ve artık kullanılmıyor iken, onu çocukların ve deneyimsiz kişilerin erişemeyeceği yere kaldırın.
- Alkol, haşere öldürücüler, benzin gibi tutuşabilen buharların varlığı durumunda cihazı çalıştırmayınız.

**Önlemler: bu sembol ürüne herhangi bir zarar vermemek için gerekli önlemleri ifade etmektedir**

- Ürününüz üzerinde hiçbir tipte herhangi bir değişiklik yapmayınız.
- Cihaz, (yağmur, güneş vb.) çevre koşullarına maruz bırakılmamalıdır.

- Cihazın hasar görüp görmediğini düzenli olarak kontrol edin. Ürünün hasar görmesi ya da hatalı çalışması durumunda, cihazı kapatınız ve derhal bir yetkili Vortice Teknik Servis Merkezi ile temasa geçiniz.
- Kötü çalışma ve/veya cihazın bozuk olması durumunda, derhal yetkili bir Vortice Teknik Servis Merkezi ile temasa geçiniz ve cihazın tamiri için sadece orjinal Vortice parçalarının kullanılmasını talep ediniz.
- Cihazın düşmesi ya da büyük bir darbe alması durumunda, derhal yetkili bir Vortice Teknik Servis Merkezi tarafindan kontrol edilmesini sağlayınız.

- Profesyonel yeterliliği olan kişiler tarafından kurulum yapılmalıdır.
- Ürünün takıldığı elektrik şebekesi, mevcut standarda uygun olmalıdır.
- Cihaz iki kez yalıtımlı olduğundan, topraklanmasına gerek yoktur.
- Cihaza bağlanacak olan elektrik güç kaynağı, ürün için gerek duyulan maksimum elektrik gücünü verebilecek düzeyde olmalıdır. Eğer bu mümkün değilse, gerekli işlemin yapılması için kalifiye bir profesyonel ile temasa geçiniz.
- Kurulum işlemi için, tüm kutuplar arasındaki temas mesafesi için en az 3 mm olacak şekilde, çok kutuplu bir anahtar gereklidir.
- Aşağıda belirtilen durumlarda, tesisatın genel anahtarını/şalterini kapatın: a) anormal çalışma durumu gösterdiğinde; b) dış temizlik bakımına karar verildiğinde; c) cihazı kısa ya da uzun süreli olarak kullanmamaya karar verildiğinde.
- En fazla yüklenebilen değerler 0,5 A.

- Bu sembolun anlamı, yapılan işlemlerin mesleki açıdan kalifiye bir kişi tarafından uygulanmasını ön görür.

## ΠΕΡΙΓΡΑΦΗ ΚΑΙ ΧΡΗΣΗ

Ρυθμιστής ταχύτητας 5 θέσεων για προϊόντα της Vortice. Δεν είναι κατάλληλος για προϊόντα με χρονοδιακόπτη, αυτόματο διακόπτη, αυτόματο χρονοδιακόπτη και με κορδόνι ανάμματος. Δυνατότητα εντοιχισμού με το κιτ SCB5 (κωδ. 22483).

## ΠΡΟΣΟΧΗ - ΠΡΟΕΙΔΟΠΟΙΗΣΗ

**Προσοχή:** **το σύμβολο αυτό υποδεικνύει προφυλάξεις για την αποφυγή ατυχημάτων**

- Μη χρησιμοποιείτε το προϊόν για διαφορετικούς σκοπούς από εκείνους που υποδεικνύονται στο παρόν εγχειρίδιο.
- Αφού αφαιρέσετε το προϊόν από τη συσκευασία του, βεβαιωθείτε ότι είναι ανέπαφο: σε περίπτωση αμφιβολίας απευθυνθείτε αμέσως σε εξειδικευμένο τεχνικό ή στο εξουσιοδοτημένο Σέρβις της Vortice. Φυλάξτε τα υλικά της συσκευασίας μακριά από παιδιά και ανήμπορα άτομα.
- Η χρήση κάθε ηλεκτρικής συσκευής προϋποθέτει την τήρηση ορισμένων βασικών κανόνων, όπως: α) Μην αγγίζετε το προϊόν με βρεγμένα ή υγρά χέρια. β) Μην αγγίζετε το προϊόν με γυμνά πόδια. γ) Μην επιτρέπετε σε παιδιά ή ανήμπορα άτομα να χρησιμοποιούν το προϊόν.
- Εάν αποφασίσετε να αποσυνδέσετε τη συσκευή από το ηλεκτρικό δίκτυο και να μην την ξαναχρησιμοποιήσετε, φυλάξτε τη μακριά από παιδιά και ανήμπορα άτομα.
- Μη χρησιμοποιείτε τη συσκευή σε περιβάλλον με εύφλεκτα προϊόντα ή αναθυμιάσεις όπως οινόπνευμα, εντομοκτόνα, βενζίνη κλπ.

**Προειδοποίηση:** **το σύμβολο αυτό υποδεικνύει προφυλάξεις για την αποφυγή προβλημάτων στο προϊόν**

- Μην κάνετε καμία τροποποίηση στο προϊόν.
- Μην αφήνετε τη συσκευή εκτεθειμένη στους ατμοσφαιρικούς παράγοντες (βροχή, ήλιο κλπ.).

- Ελέγχετε περιοδικά την κατάσταση της συσκευής. Σε περίπτωση που παρατηρούνται ανωμαλίες, μη χρησιμοποιείτε τη συσκευή και απευθυνθείτε αμέσως στο εξουσιοδοτημένο Σέρβις της Vortice.
- Σε περίπτωση κακής λειτουργίας ή βλάβης της συσκευής, απευθυνθείτε αμέσως στο εξουσιοδοτημένο Σέρβις της Vortice και ζητήστε για την ενδεχόμενη επισκευή τη χρήση γνήσιων ανταλλακτικών Vortice.
- Εάν η συσκευή υποστεί πτώσεις ή ισχυρά χτυπήματα, απευθυνθείτε αμέσως για έλεγχο στο εξουσιοδοτημένο Σέρβις της Vortice.

- Η εγκατάσταση πρέπει να γίνει από εξειδικευμένο επαγγελματικό προσωπικό.
- Η ηλεκτρική εγκατάσταση στην οποία συνδέεται το προϊόν πρέπει να συμμορφούται με τους ισχύοντες κανονισμούς.
- Η συσκευή δεν απαιτεί σύνδεση σε πρίζα με εγκατάσταση γείωσης, καθώς κατασκευάζεται με διπλή μόνωση.
- Συνδέστε τη συσκευή στο ηλεκτρικό δίκτυο/πρίζα μόνον αν η παροχή της εγκατάστασης/πρίζας είναι κατάλληλη για τη μέγιστη ισχύ της. Σε αντίθετη περίπτωση, απευθυνθείτε σε εξειδικευμένο προσωπικό.
- Για την εγκατάσταση πρέπει να προβλέπεται πολυπολικός διακόπτης με απόσταση ανοίγματος μεταξύ των επαφών ίση ή μεγαλύτερη από 3 mm.
- Διακόψτε την τροφοδοσία με το γενικό διακόπτη της εγκατάστασης όταν: a) Παρατηρείται ανώμαλη λειτουργία. b) Αποφασίσετε την εκτέλεση συντήρησης εξωτερικού καθαρισμού. c) Αποφασίσετε να μη χρησιμοποιήσετε για μικρά ή μεγάλα χρονικά διαστήματα τη συσκευή.
- Μέγιστο επιτρεπτό φορτίο 0,5 A.

- Το σύμβολο αυτό σημαίνει ότι η ενέργεια πρέπει να γίνει από εξειδικευμένο προσωπικό.

5-позиционный регулятор скорости для изделий производства компании Vortice. Данное устройство не может быть использовано с автоматическими изделиями, изделиями, оснащенными таймером, автоматическими изделиями с таймером и изделиями с ручным запуском (с помощью пускового шнура). Регулятор может быть переоборудован во встроенный с помощью комплекта SCB5 (код 22483).

## ТРЕБОВАНИЯ ПО СОБЛЮДЕНИЮ ТЕХНИКИ БЕЗОПАСНОСТИ

**Осторожно:** **этот символ означает меры предосторожности, необходимые для безопасности пользователя**

- Не используйте это изделие для целей, отличных от предусмотренных настоящей инструкцией.
- После распаковки изделия убедитесь в его целости и сохранности; в случае сомнений немедленно обращайтесь к квалифицированному специалисту или к авторизованному дилеру компании Vortice. Не допускайте попадания элементов упаковки в руки детей или недееспособных лиц.
- Эксплуатация любого электрического устройства требует соблюдения некоторых основных правил, в том числе: a) не следует касаться его мокрыми или влажными руками; b) не следует касаться его, стоя на полу босыми ногами; c) запрещается его эксплуатация детьми или недееспособными лицами.
- В случае принятия решения об отключения устройства от сети и прекращения его использования поместите его в такое место, где бы оно не могло попасть в руки детей или недееспособных лиц.
- Не эксплуатируйте изделие в присутствии воспламеняемых веществ или паров, таких как спирт, инсектициды, бензин и т.д.

**Внимание:** **этот символ означает меры предосторожности, необходимые для обеспечения сохранности изделия**

- Не подвергайте изделие никаким модификациям или доработкам.
- Не допускайте, чтобы изделие подвергалось воздействию атмосферных агентов (дождь, солнце и т.д.).

- Периодически проверяйте состояние изделия. В случае неверной работы не эксплуатируйте изделие и немедленно обратитесь к авторизованному дилеру компании Vortice.
- В случае ненормальной работы и/или неисправности изделия, немедленно обратитесь к авторизованному дилеру компании Vortice; в случае ремонта требуйте использования оригинальных запчастей компании Vortice.
- В случае падения изделия или получения им сильных ударов немедленно обратитесь к авторизованному дилеру компании Vortice для его проверки.
- Монтаж должен производиться квалифицированным специалистом.
- Система электроснабжения, к которой подключается изделие, должна соответствовать действующим нормам.
- Изделие не нуждается в подключении к розетке электропитания, оборудованной заземлением, так как оно изготовлено с двойной степенью изоляции.
- Подключайте изделие к сети питания/розетке только в том случае, если их параметры соответствуют его максимальной мощности. В противном случае немедленно обратитесь к квалифицированному специалисту.
- При монтаже следует предусмотреть установку рубильника с расстоянием между его разомкнутыми контактами, равным или большим 3 мм.
- В следующих случаях выключайте рубильник: a) при проявлении неисправностей в функционировании изделия; б) при выполнении наружной чистки изделия; в) в случае принятия решения о не использовании изделия в течение коротких или протяженных интервалов времени.
- Максимально допустимая прилагаемая нагрузка: 0,5 A.

- Этот символ указывает на то, что данная операция должна выполняться квалифицированным специалистом.

منظم بـ 5 سرعات لمنتجات Vortice. لا يلائم المنتجات التي تحتوي على مؤقت، أو المنتجات الأتوماتيكية و المؤقتات الأتوماتيكية التي تنفتح بجذب الخيط

يمكن تحويلها للتركيب في فجوة بواسطة المجموعة SCB5 ذات الرمز (22483).

## تنبيه ـ تحذير

**تنبيه: هذا الرمز يشير إلى احتياطات يجب اتخاذها لتفادي إصابة المستخدِم بأضرار.**

- لا تستخدم هذا الجهاز لوظيفة مخالفة لما هو موضّح في هذا الكتيب.
- تأكد من سلامة الجهاز بعد إخراجه من المغلّف: في حال الشك، يرجى القيام بمراجعة فنّي مختص فوراً أو مركز مبيع معتمد من قبل Vortice. لا تترك أجزاء التغليف في متناول أيدي الأطفال أو القاصرين.
- إن استخدام أي جهاز كهربائي يتطلب مراعاة بعض القواعد الأساسية من بينها: أ) عدم لمسه بأيدي مبللة أو رطبة؛ ب) لا تلمس الجهاز وأنت حافي القدمين؛ ج) لا يجب استعماله من قبل الأطفال أو القاصرين.
- إذا قررتم التخلص من الجهاز بشكل نهائي، يجب قطع كابل التوصيل الكهربائي ووضع الجهاز بعيداً عن متناول الأطفال أو القاصرين.
- لا تستخدم الجهاز في حال وجود عناصر أو أبخرة إشتعالية مثل الكحول أو مبيدات الحشرات والبنزين،الخ..

**تحذير: هذا الرمز يدل على ضرورة الانتباه لتجنب إلحاق الضرر بالجهاز.**

- لا تقوم بإجراء أي تعديلات على الجهاز.
- لا تترك الجهاز معرضاً للعوامل الجوية (مطر، شمس الخ).
- افحص الجهاز بالنظر ولفترات منتظمة للتأكد من سلامته. في حال العثور على عيوب، لا تستخدم الجهاز وراجع فوراً مركز مبيع معتمد من قبل Vortice.
- في حال الأداء السيئ و/أو العطل، قم على الفور بالاتصال بمركز مبيع معتمد من قبل Vortice، واطلب عند التصليح، استخدام قطع الغيار Vortice الأصلية.
- إذا سقط الجهاز أو أصيب بصدمة قوية، يجب التأكد من سلامته لدى مركز مبيع معتمد من قبل Vortice.
- يجب أن يتم تركيب الجهاز من قبل فني مختص.
- يجب أن تكون التوصيلات الكهربائية للجهاز مطابقة للقوانين السارية.
- لا يتطلب توصيل الجهاز بتماس أرضي وذلك لأنه مصنوع بشكل مضاعف العزل.
- يجب توصيل الجهاز بشبكة التيار الكهربائي/ المقبس فقط إذا كانت طاقة التحمل في الشبكة/ المقبس مناسبة لعمل الجهاز في حالته القصوى. خلاف ذلك عليك مراجعة فنّي مختص.
- عند تركيب الجهاز يجب توفر مفتاح قاطع للتيار متعدد الأقطاب تكون فيه فتحة التباعد بين الأقطاب مساوية أو أكبر من 3 مم.
- قم بإطفاء مفتاح القطع العام للجهاز عندما: أ) يظهر عطل أثناء التشغيل؛ ب) عند الرغبة بإجراء صيانة خارجية وتنظيف خارجي؛ ج) عند الرغبة في ترك الجهاز بدون استعمال لفترات طويلة أو قصيرة.
- أقصى جهد ممكن تطبيقه: 0,5 أمبير A.
- يشير هذا الرمز من أن هذه العملية، يجب أن يقوم بها فنّي مختص.

# 说明及用途

中文

Vortice产品用五档调速器。不适合于带有自动定时器和拉线开关的产品。通过SCB5(编号22483)可转换成内嵌式。

## 注意 - 警告

**注意：此符号表明要格外小心，以免对用户产生人身伤害。**

- 请勿把本品作手册中指出的用途以外使用。
- 把产品从包装中取出后，请确保其完整性:如有任何疑问，请立即联系专业人士或Vortice公司授权的技术服务中心。请勿将产品包装材料遗留在小童容易触及的地方。
- 任何电器设备的使用均应遵守相关的重要规定，其中:

  a) 切勿用湿或潮湿的手触摸设备；
  b) 切勿光着脚触摸设备；
  c) 切勿让儿童操作设备。
- 若要把设备脱离电网连接并保管存放，应把设备存放在小童无法触及之处。
- 若存在酒精、杀虫剂及汽油等易燃物质或烟雾时，请勿使用本设备。

**警告：此符号表明要格外小心，以免损害机器设备。**

- 请勿对设备进行任何种类的改动。
- 请勿将机器直接暴露在大气介质(如雨水、阳光等)的环境下。
- 定期检查设备的完整性。如设备存在缺陷则请勿使用之，并立即联系Vortice公司授权的技术服务中心。
- 当设备出现运作异常或故障时，请立即与Vortice公司授权的技术服务中心联系，如需要修理，请使用Vortice原厂零部件进行。
- 如设备跌落或受到过猛烈的撞击，请立即联系Vortice公司授权的技术服务中心。
- 安装操作只能由行业专业人士去具体执行。
- 连接设备的电器设施都必须符合现行的安全准则。
- 由于设备具有双绝缘，故无需把设备连接到带有接地设施的插座上。
- 请将设备连接到具备适合于设备最大功率的电网/电源插头上。否则请立即与专业技术人员取得联系。

  设备安装时必须预备一个多极开关，开关的触点间距最小应为3毫米以上。
- 以下情况出现时请关闭总开关:

  a) 如出现运作异常；
  b) 当需要进行外部清洁保养时；
  c) 当决定短期或长期停用设备时。
- 最大载荷0.5A。
- 此符号表示操作必须由具资格的人士执行。

# INSTALLAZIONE

**INSTALLATION**
**INSTALLATION**
**INSTALLATION**
**INSTALACIÓN**
**INSTALAÇÃO**
**INSTALLATIE**
**INSTALLATION**
**INSTALACJA**

**INSTALLÁLÁS**
**INSTALACE**
**INSTALARE**
**POSTAVLJANJE**
**KURULUM**
**ΕΓΚΑΤΑΣΤΑΣΗ**
**МОНТАЖ**
**التركيب**
安装

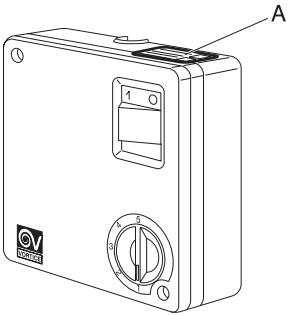


- **I dati elettrici della rete devono corrispondere a quelli riportati in targa A.**
- **Specifications for the power supply must correspond to the electrical data on data plate A.**
- **Les données électriques du réseau doivent correspondre à celles inscrites sur la plaque A.**
- **Die elektrischen Daten der Netzversorgung müssen den auf Schild A angegebenen Daten entsprechen.**
- **Los datos eléctricos de la red deben coincidir con los de la placa A.**
- **Os dados eléctricos da rede devem corresponder aos mencionados na placa A.**
- **De elektrische gegevens van het lichtnet moeten overeenkomen met die van het merkplaatje A.**
- **Forsyningsnettets elektriske specifikationer skal svare til specifikationerne på typepladen A.**
- **Dane elektryczne sieci powinny odpowiadać danym podanym na tabliczce znamionowej A.**
- **Az elektromos hálózat adatai meg kell feleljenek az A adattáblán megadott adatoknak.**
- **Parametry elektrické sítě musí odpovídat údajům uvedeným na typovém štítku A.**
- **Parametrii electrici ai reţelei trebuie să corespundă cu cei de pe plăcuţa A.**
- **Električni podaci mreže moraju odgovarati onima na pločici A.**
- **Şebekenin elektrik verileri ile A plakasında belirtilenler uyumlu olmalıdır.**
- **Τα ηλεκτρικά χαρακτηριστικά του δικτύου πρέπει να αντιστοιχούν με εκείνα της πινακίδας A.**
- **Параметры электрической сети должны соответствовать приведенным на табличке номинальных данных A.**
- البيانات الفنية للتمديدات الكهربائية يجب أن تتطابق مع البيانات الواردة في اللائحة **A.**
- 供电网络的电气参数必须与名牌**A**上的指出的数据相符。

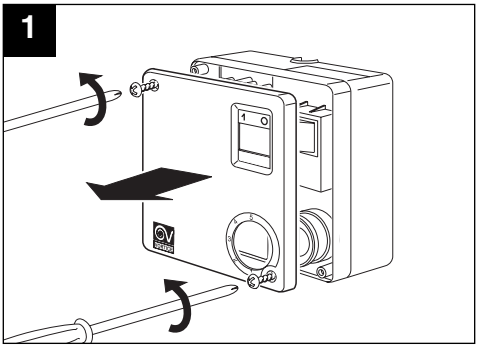
1

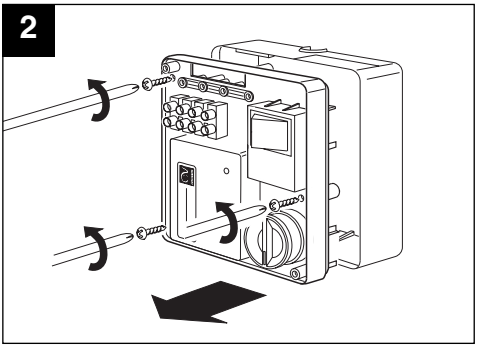
2

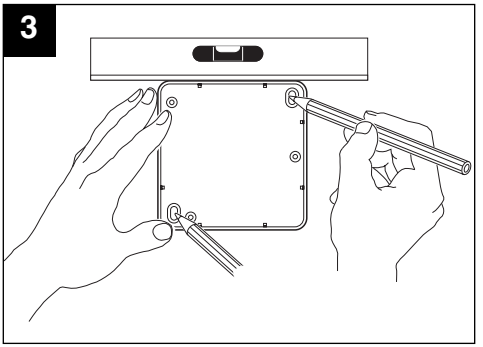
3

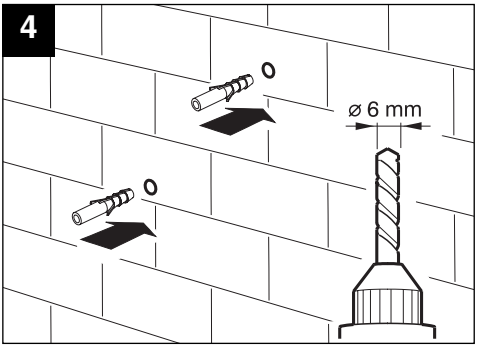
4
ø 6 mm

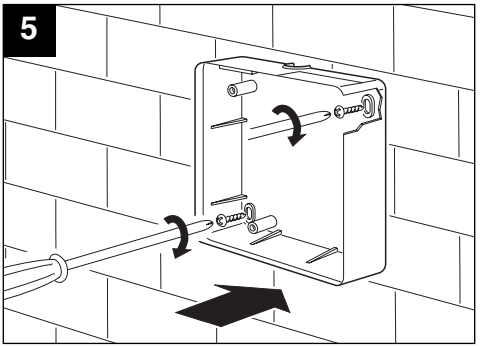
5

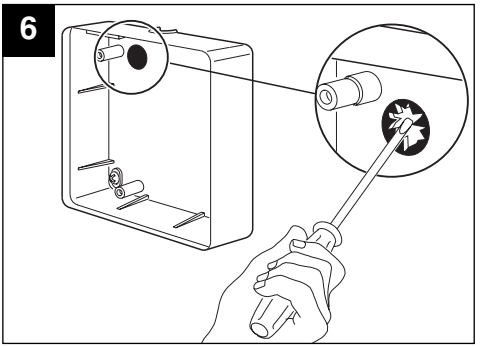
6

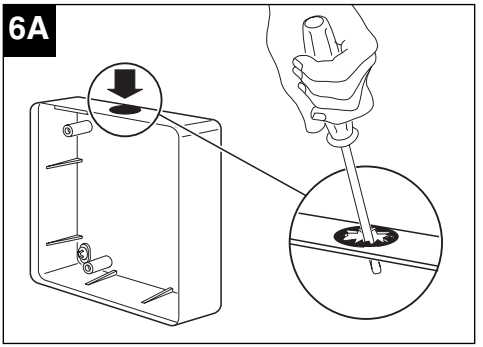
6A

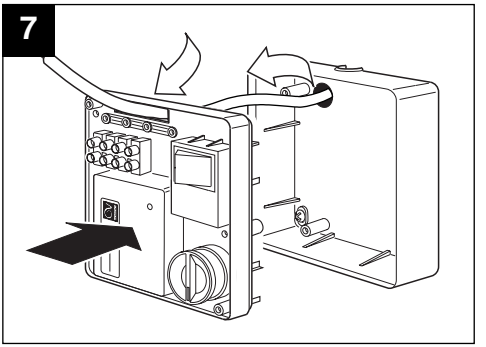
7

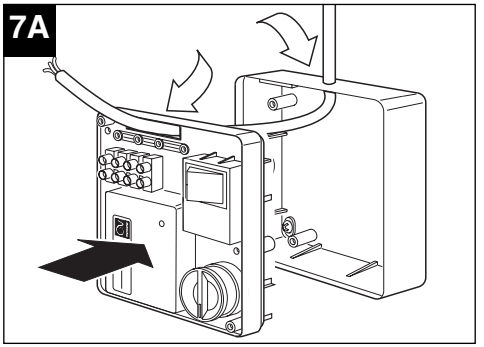
7A

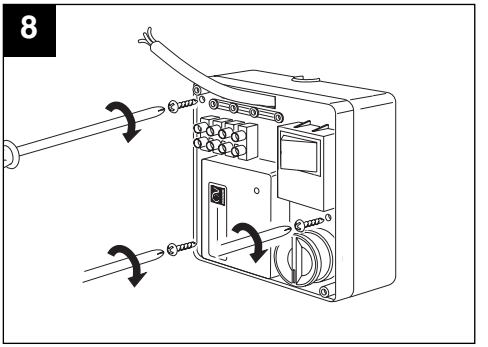
8

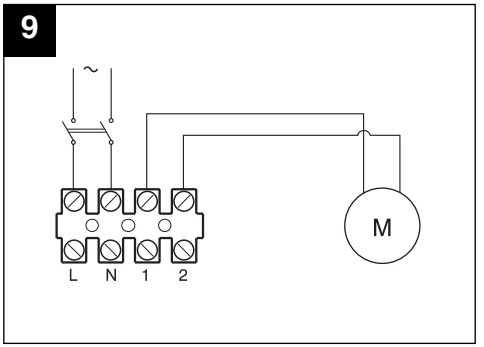
9
~
M
L N 1 2

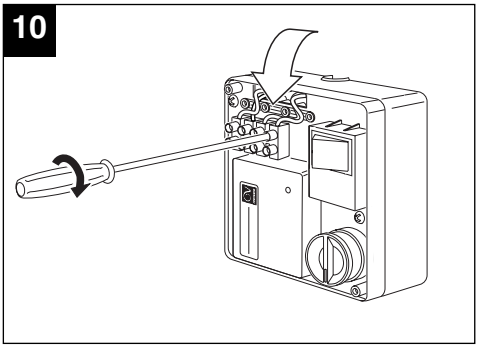
10

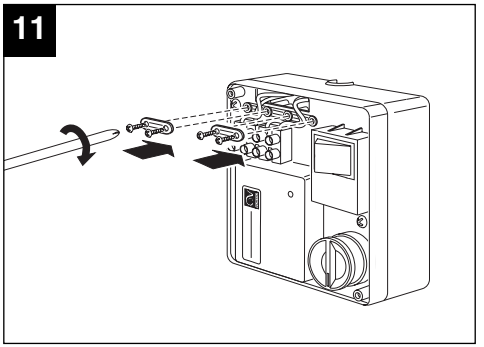
11

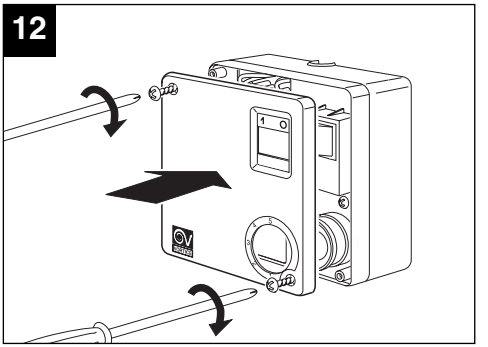
12

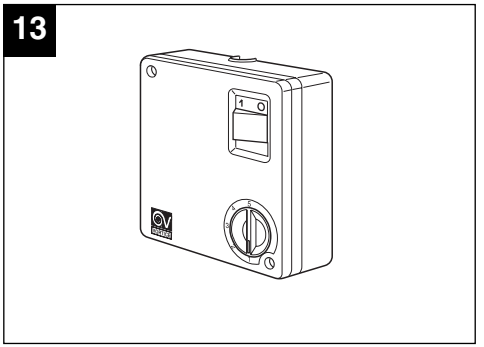
13

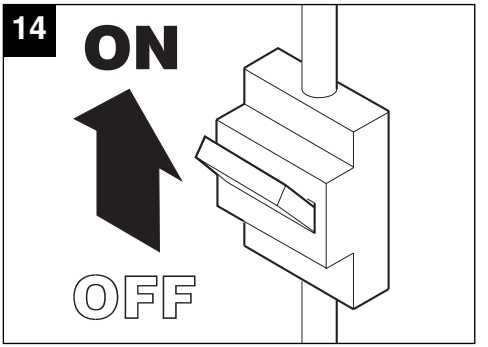
14
ON
OFF

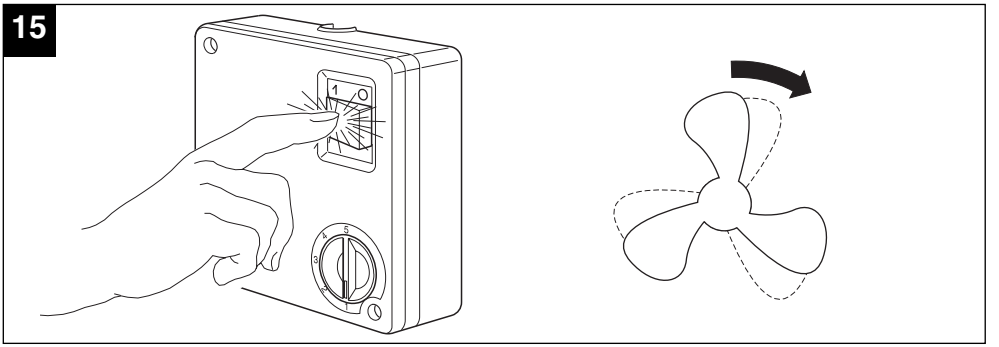
15

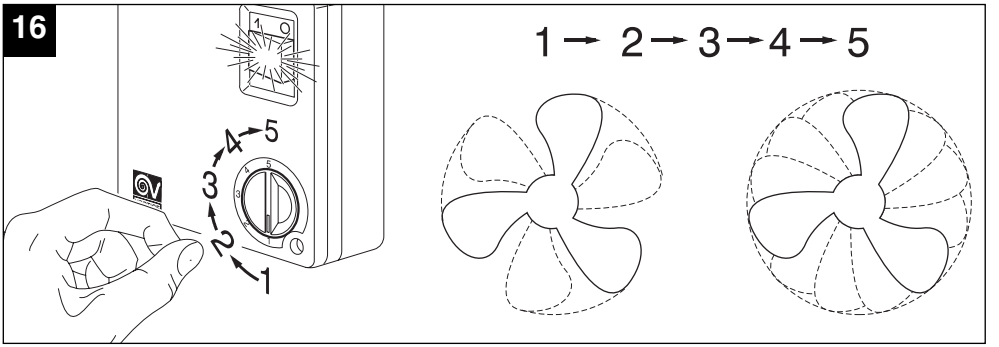
16
1 → 2 → 3 → 4 → 5
4 → 5
3
2
1

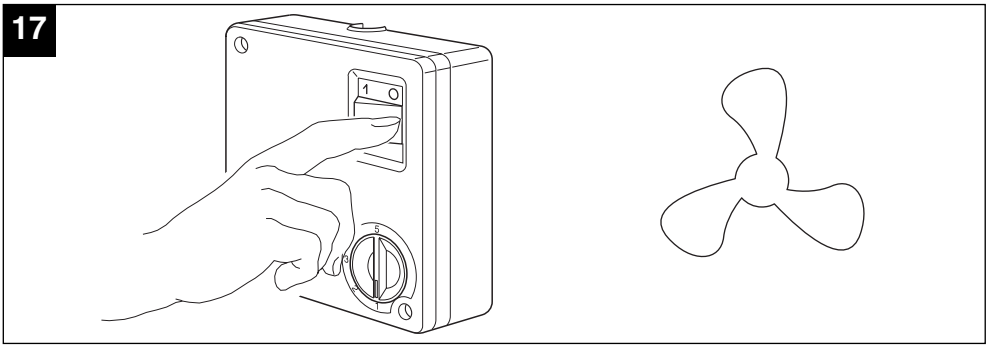
17

# PULIZIA / MANUTENZIONE

**CLEANING / MAINTENANCE**
**NETTOYAGE / ENTRETIEN**
**REINIGUNG / WARTUNG**
**LIMPIEZA Y MANTENIMIENTO**
**LIMPEZA / MANUTENÇÃO**
**REINIGING / ONDERHOUD**
**RENGØRING / VEDLIGEHOLDELSE**
**KONSERWACJA / CZYSZCZENIE**
**KARBANTARTÁS / TISZTÍTÁS**
**ČIŠTĚNÍ / ÚDRŽBA**
**CURĂŢAREA / ÎNTREŢINEREA**
**ČIŠCENJE / ODRŽAVANJE**
**TEMİZLİK / BAKIM**
**ΚΑΘΑΡΙΣΜΟΣ / ΣΥΝΤΗΡΗΣΗ**
**ТЕХОБСЛУЖИВАНИЕ / ЧИСТКА**
**الصيانة \ التنظيف**
清洁/保养

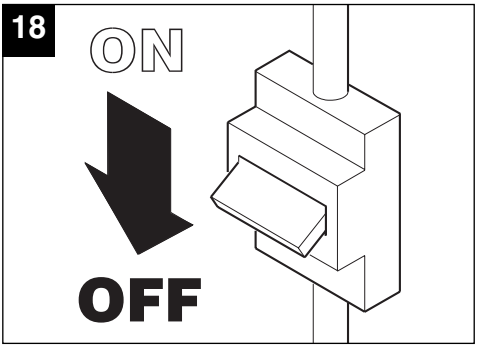


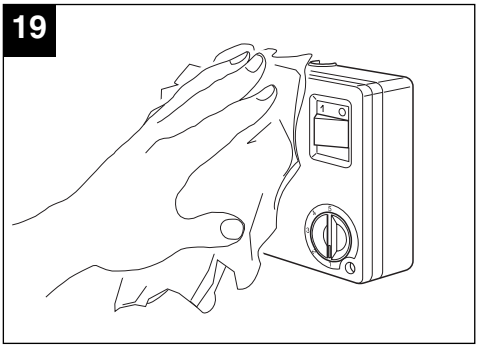


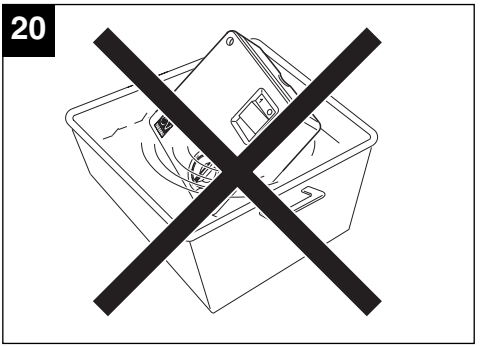

**Posizionamento per dispositivo fermacavo**
**Fitting the cable clamp**
**Positionnement pour dispositif serre-câble**
**Positionierung der Kabelhaltevorrichtung**
**Emplazamiento para el dispositivo sujeta-cables**
**Posicionamento para dispositivo de fixação de cabo**
**Plaatsing inrichting snoerhouder**
**Placering af kabelholderanordningen**
**Miejsce na uchwyt przewodowy**
**Kábelrögzítő egység elhelyezése**
**Umístění držáku kabelu**
**Poziţionarea dispozitivului pentru fixarea cablurilor**
**Položaj učvršćivača kabela**
**Tel tutucu konumlandırması**
**Θέση της διάταξης συγκράτησης καλωδίου**
**Установка зажима для крепления кабеля**
أماكن وضعية مثبت الكابل
线夹装置的定位

– Per cavo a sezione circolare Tipo H03 VV-F
– For circular section cable Type H03 VV-F
– Pour câble à section circulaire Type H03 VV-F
– Bei rundem Kabel Typ H03 VV-F
– Para cables de sección circular Tipo H03 VV-F
– Para cabo de secção circular Tipo H03 VV-F
– Voor snoer met ronde doorsnede van het Type H03 VV-F
– Til kabel med rundt tværsnit Type H03 VV-F
– Dla kabla o przekroju okrągłym Typ H03 VV-F
– H03 VV-F típusú kör keresztmetszetű kábelhez
– Pro kabel s kruhovým průřezem typu H03 VV-F
– Pentru cablu cu secţiune circulară Tip H03 VV-F
– Za okrugli kabel tip H03 VV-F
– Silindirik kesit kablo için: Tip H03 VV-F
– Για καλώδιο κυκλικής διατομής Τύπου H03 VV-F
– Для кабеля круглого сечения типа H03 VV-F
- لسلك ذو مقطع دائري نوع H03 VV-F
– 用于H03 VV-F型圆电缆

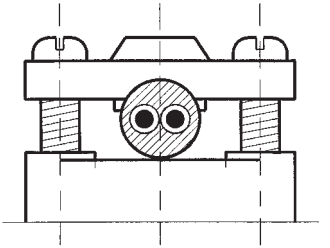

– Per cavo a sezione piatta Tipo H03 VVH2-F
– For flat section cable Type H03 VVH2-F
– Pour câble à section plate Type H03 VVH2-F
– Bei Flachkabel Typ H03 VVH2-F
– Para cable de sección plana Tipo H03 VVH2-F
– Para cabo de secção plana Tipo H03 VVH2-F
– Voor snoer met platte doorsnede van het Type H03 VVH2-F
– Til ledning med fladt tværsnit type H03 VVH2-F
– Dla kabla o przekroju płaskim Typ H03 VVH2-F
– H03 VVH2-F típusú lapos keresztmetszetű kábelhez
– Pro kabel s plochým průřezem typu H03 VVH2-F
– Pentru cablu cu secţiune plată Tip H03 VVH2-F
– Za pljosnati kabel tip H03 VVH2-F
– Düz kesitli kablo için: Tip H03 VVH2-F
– Για καλώδιο κυκλικής διατομής Τύπου H03 VVH2-F
– Для кабеля плоского сечения типа H03 VVH2-F
- لسلك ذو مقطع دائري نوع H03 VV-F
– 用于H03 VVH2-F型扁电缆

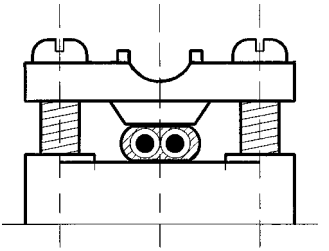

# Note

La Vortice S.p.A. si riserva di apportare tutte le varianti migliorative ai prodotti in corso di vendita.
Vortice S.p.A. reserves the right to make improvements to products at any time and without prior notice.
Vortice S.p.A. se réserve la possibilité d'apporter toutes modifications qu'il jugera nécessaire afin d'améliorer ses produits en cours de commercialisation.
Die Firma Vortice S.p.A. behält sich vor, alle eventuellen Verbesserungsänderungen an den Produkten des Verkaufsangebots vorzunehmen
Vortice S.p.A. se reserva el derecho de incorporar todas las mejoras necesarias a los productos en fase de venta.
A Vortice S.p.A. reserva-se o direito de levar a cabo melhorias nos produtos comercializados.
Vortice S.p.A. behoudt zich het recht voor elke gewenste verandering aan te brengen in het reeds op de markt gebrachte product.
Vortice S.p.A. forbeholder sig ret til at lave forbedringer på produkter, som er blevet solgt.
Firma Vortice S.p.A. zastrzega sobie prawo wprowadzania wszelkiego rodzaju ulepszeń do urządzeń znajdujących się w sprzedaży.
A Vortice S.p.A. fenntartja a jogot, hogy az értékesítés alatt álló termékeknél bármilyen javító változtatást bevezessen.
Podnik Vortice S.p.A. si vyhrazuje právo na zlepšování svých výrobků v průběhu prodeje.
Firma Vortice S.p.A. îşi rezervă dreptul de a aduce îmbunătăţiri produselor în vânzare.
Firma Vortice S.p.A. si pridržava pravo izmjena na proizvodima u cilju poboljšanja tijekom prodaje.
Vortice S.p.A., satışa sunulan ürünleri üzerinde her tür iyileştirme değişikliği yapma hakkını mahfuz tutar.
Η Vortice S.p.A διατηρεί το δικαίωμα να πραγματοποιεί βελτιωτικές τροποποιήσεις στα προϊόντα της που βρίσκονται στην αγορά.
Фирма Vortice S.p.A. оставляет за собой право вносить все возможные улучшения в конструкцию находящихся в данный момент в продаже изделий.
تحتفظ مؤسسة Vortice S.p.A بحق إجراء كافة التعديلات التحسينية على منتجاتها المطروحة في الأسواق
Vortice股份有限公司保留在产品销售期间进行产品改良的权利。